e700w

KIOSCO INTERACTIVO

eosibérica

Serie Indoor Kiosk

Kiosco digital robusto

Customizable / **Indoor**

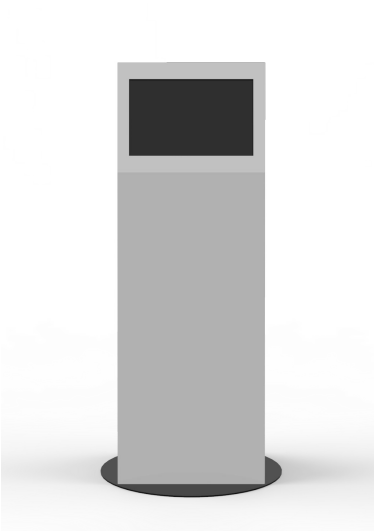

RIENDA SUELTA A LAS IDEAS. Gracias al corte por láser, el diseño del e700w puede adaptarse plenamente a la imagen corporativa y a las necesidades de comunicación del cliente.

Este modelo está equipado con una pantalla de 19” con o sin interfaz táctil, que se puede combinar con un módulo para teclado o TPV si se precisa integrar un sistema de pago.

El e700w permite integrar una gran variedad de periféricos sin comprometer su estética: teclado, impresora de tickets, pinpad, firma digital, game o webcam.

Puede personalizarse en cualquier color de la gama RAL y/o con vinilos de corte, imagen digital y calado para adaptarlo a la imagen corporativa del cliente.

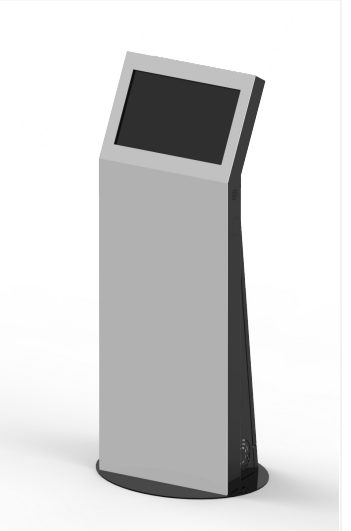

PERFIL DE PRODUCTO

Fabricante: Grupo EOS Ibérica.
Origen: Fabricado y ensamblado en España.

Producción:
> 4 semanas (tiempo estimado).
Material:
> Chapa de acero al carbono de 1,5 / 5 mm.
Bridas/sujeciones interiores:
> Chapa galvanizada.
Acabado:
> Pintura epoxi de alta resistencia.

Estanqueidad y sellado:
> IP53 (Opcional).
Dimensiones:
> 1426 x 490 x 317 mm.
Peso estructura:
> 45 kg.
Uso:
> Interior.

ESPECIFICACIONES ESTÁNDAR

Pantalla:
> LCD industrial 24/7.
Resolución de pantalla:
> 19”, 16:9 (wide / horizontal).
Número de pantallas:
> 1.
Salida de video:
> HDMI, DVI, SVGA.
Protección pantalla:
> Cristal antivandálico 3+3 mm.

Accesos:
> 1 puerta con cerradura de seguridad.
Conexiones:
> Regleta interna con interruptor I/O.

Color de estructura Texturizado o liso.

Color del frontal RAL 9003/9007 liso.

COMPONENTES OPCIONALES

Pantalla Táctil:
> Tecnología IR 3 mm o capacitiva 6 mm.
PC Industrial Fanless:
> Atom /Celeron/ i3/ i5/ i7.
Sistema Operativo:
> Android, Windows o Linux.
Multimedia:
> Altavoces.
> WebCam
Conexiones Externas:
> RJ45/ IEC/ Interruptor I/O / Antena WiFi.
Cuadro eléctrico:
> Borna, magnetotérmico y diferencial.
> Fuentes de alimentación 5/12/24v.
Sistema de Alimentación Ininterrumpida:
> SAI de 6 tomas.
Personalización/Customización:
> Vinilo de corte/ Imagen digital.
> Aerografía o Graffiti multicolor.
> Pintura Industrial en varios **Colores RAL**.

ADAPTACIONES OPCIONALES

Ticketing:
> Impresora 60 mm u 80 mm.

Lectores:
> Código de Barras / QR.
> DNIe.
> RFID / NFC.
> USB / SD.
> Lector de huellas.

Módulo de Teclado + Trackball:
> Teclado extendido antivandálico IP65.
Módulo TPV Ingenico,Verifone o Hipercom:
> Lector de tarjetas + PinPad + Contactless.

Sistema de refrigeración:
> Ventilación forzada.

Frontal personalizado con calado:
> Con o sin retroiluminación leds.

VALORES DE PRODUCTO

> Integración de multitud de componentes.
> Protección antivandálica.
> Robustez.
> Versatilidad en formas y en calado de letras y anagramas en el frontal.
> Gran espacio para personalizar el frontal con colores, vinilos, imagen digital, etc.

REFERENCIAS ALTERNATIVAS

> e600w.
> e700w Dual.
> e722w.
> e800.
> eService.
> eDirectorio.

MEDIDAS DE PRODUCTO Y VERSIONES DE PRODUCTO

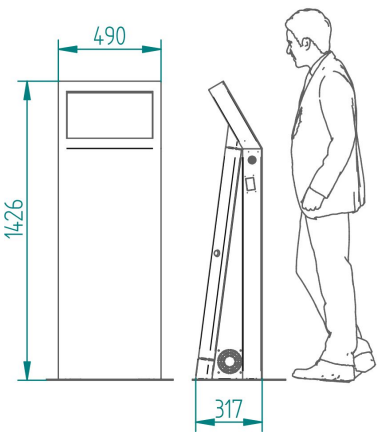

MEDIDAS

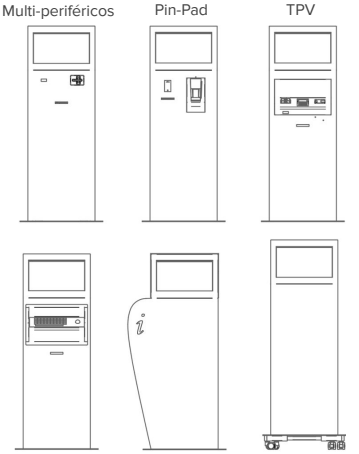

Teclado Calado Ruedas

APLICACIONES MÁS HABITUALES

> Punto de información interactivo.
> Ticketing.
> Gestión de colas.
> Gestión de citas.
> Gestión de turnos.
> Venta de entradas.
> Cajero ciudadano.
> Autopago.
> PLV.

SECTORES MÁS HABITUALES

> Turismo, hostelería y restauración.
> Museos y bibliotecas.
> Admon. públicas (eAdministración, organismos oficiales, corporaciones).
> Banca y seguros.
> Logística y transporte.
> Aeropuertos y puertos marítimos.
> Estaciones de metro, tren y autobús.
> Ferias, congresos y exposiciones.

CASOS DE ÉXITO

DETALLE

CASOS DE ÉXITO

DETALLE

AVENIDA DE LA TORRECILLA, 20-P - CP 14013 CÓRDOBA (España) - www.eosiberica.es - +34957761276 - info@eosiberica.es