eArco

TERMINAL INFORMATIVO Y DE SEGURIDAD

eosibérica

Serie Medical

Arco de desinfección para personas

Customizable / **Indoor**

DESINFECCIÓN DE PERSONAS 360º

Este arco de seguridad y desinfección integra todo tipo de dispensadores; de gel, guantes y calzas. Módulo de control de temperatura individual con reconocimiento facial.

El eArco está pensado para la entrada y salida de espacios públicos o empresas que precisen una seguridad e higiene extremas. Al pasar por el arco, las personas quedan desinfectadas tanto la ropa como las manos y pies, además de saber su temperatura corporal, así pues el riesgo de contagio se reduce a nivel mínimo.

PERFIL DE PRODUCTO

Fabricante: Grupo EOS Ibérica
Origen: Fabricado y ensamblado en España.
Producción:
> 4 semanas (tiempo estimado).
Material:
> Chapa de acero al carbono de 1,5/ 3 mm.
Bridas/Sujeciones interiores:
> Chapa galvanizada.
Acabado:
> Pintura epoxi de alta resistencia.
Estanqueidad y sellado:
> IP42.
Dimensiones:
> 2269x1212x1000 mm.
Peso estructura:
> 90 kg.
Uso:
> Interior.

ESPECIFICACIONES ESTÁNDAR

Conexiones:
> Regleta interna con interruptor I/O.

Color de estructura ● Texturizado o liso.

Color del frontal ○ ● RAL 9003/9007 liso.

COMPONENTES OPCIONALES

Personalización/Customización:
> Vinilo de corte/ Imagen digital.
> Aerografía o Graffiti multicolor.
> Pintura Industrial en varios **Colores RAL**.

ADAPTACIONES OPCIONALES

Dispensadores:
> Gel
> Guantes
> Mascarillas
> Calzas

Dispositivos:
> Cámara térmica con reconocimiento facial

VALORES DE PRODUCTO

> Seguridad y protección.
> Prevención contagios.
> Desinfección de manos.
> Control de temperatura corporal.
> Dispensador automático.
> Sin contacto

REFERENCIAS ALTERNATIVAS

MEDIDAS DE PRODUCTO Y VERSIONES DE PRODUCTO

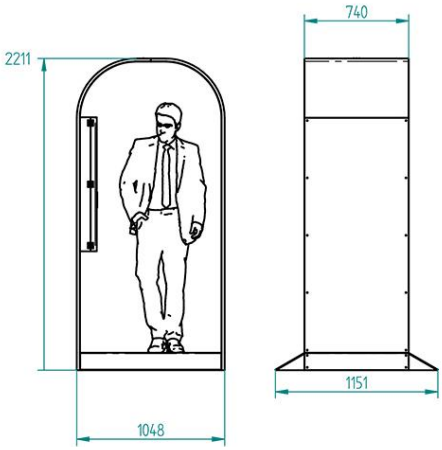

APLICACIONES MÁS HABITUALES

> Soluciones Embedded.
> Identificación.
> Aplicaciones de AutoServicio
> Control de accesos.
> Soporte clínico.
> Control de salidas y entradas.
> Probadores de textil.

SECTORES MÁS HABITUALES

> Turismo, hostelería y restauración.
> Educación y Sanidad.
> Comercio.
> Textil.
> Industria.
> Sanidad.
> Admon. públicas (eAdministración, organismos oficiales, corporaciones).

CASOS DE ÉXITO | DETALLE | CASO DE ÉXITO | DETALLE

AVENIDA DE LA TORRECILLA, 20-P. CP 14013 CÓRDOBA (España) - www.eosiberica.es - +34957761276 - info@eosiberica.es